女子ダブルス
（ＧＤ）
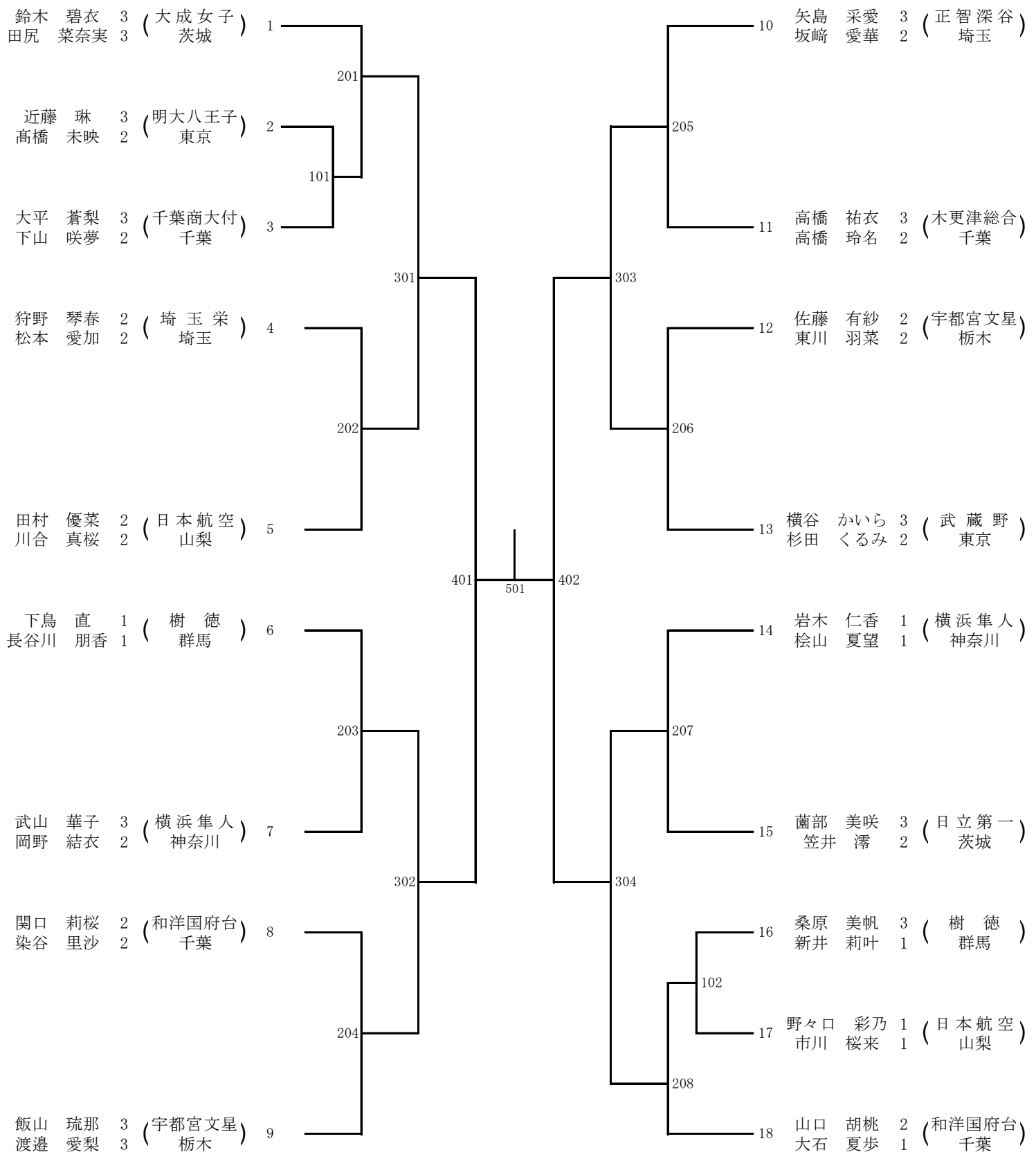
第72回関東高等学校卓球大会